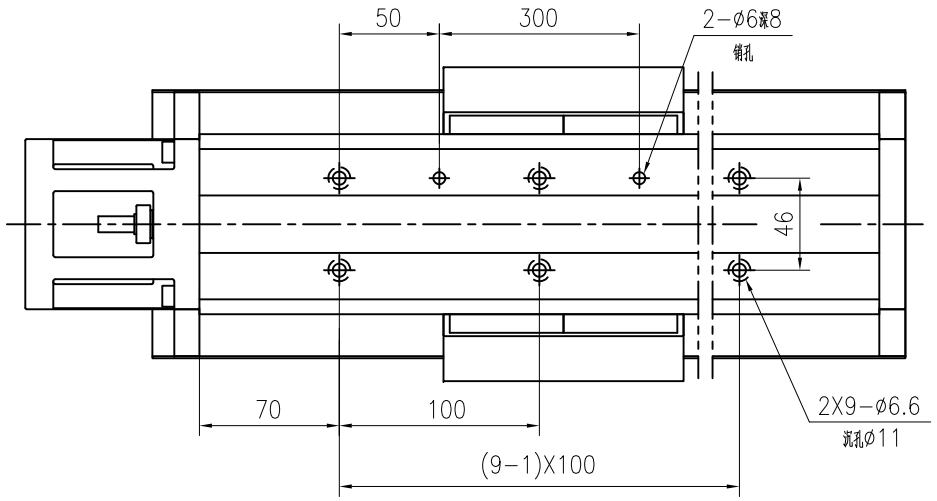

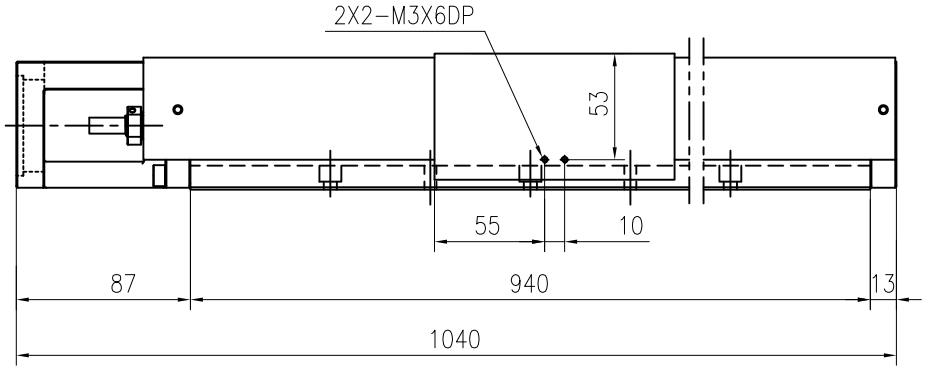

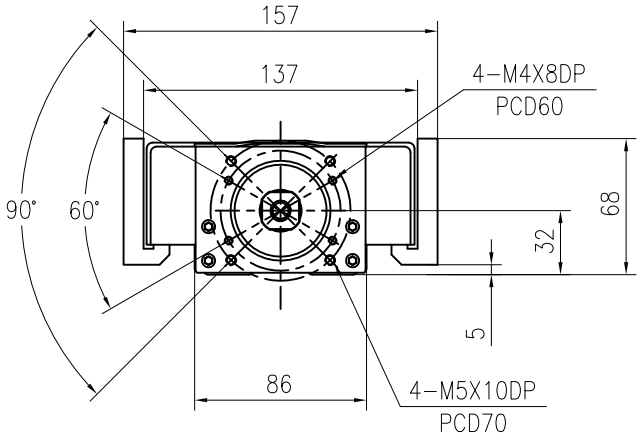

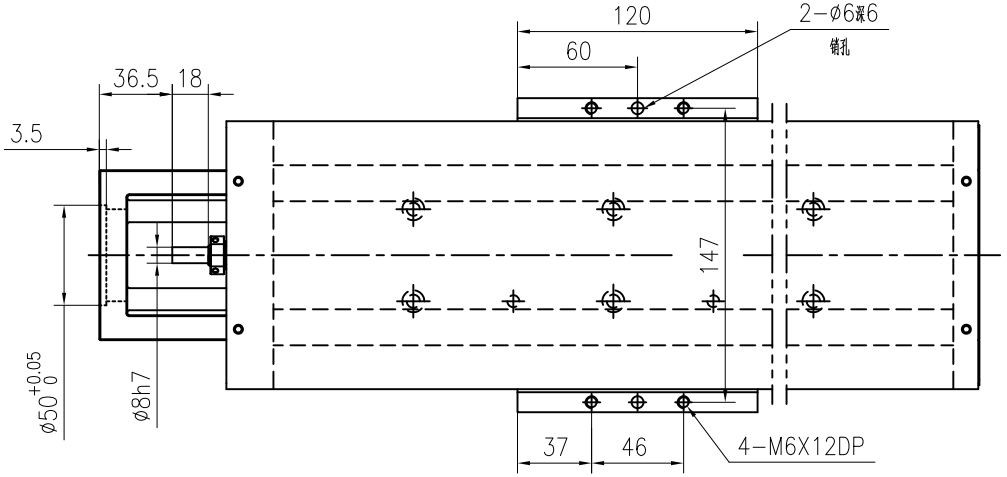

标记	处数	更改文件号	签字	日期	模组	HKK86-940A1F0S
设计			标准审查		组合	图样标记 / 重量 31 / 比例
校对			审定			共 页 / 第 页
审核			批准			山东华准机械有限公司
工艺审查			日期			

借通用件登记
描图
校描
旧底图总号
签字
日期

版本: A