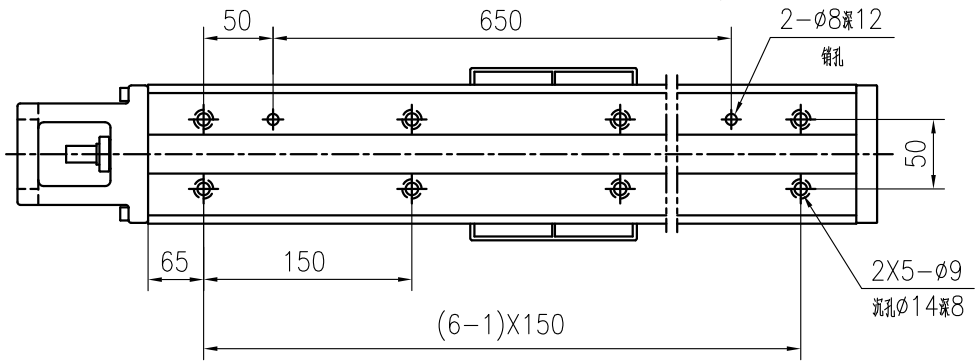


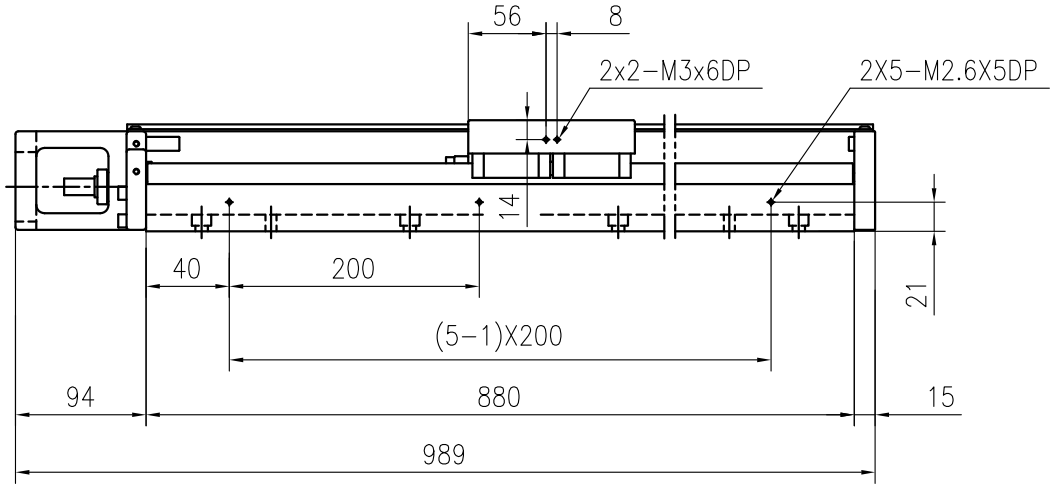


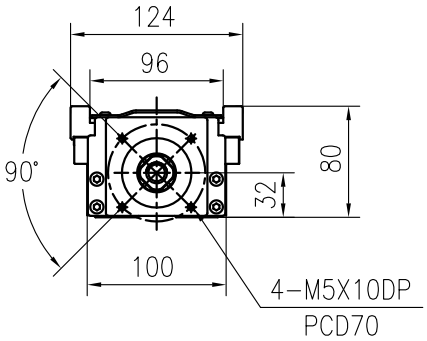


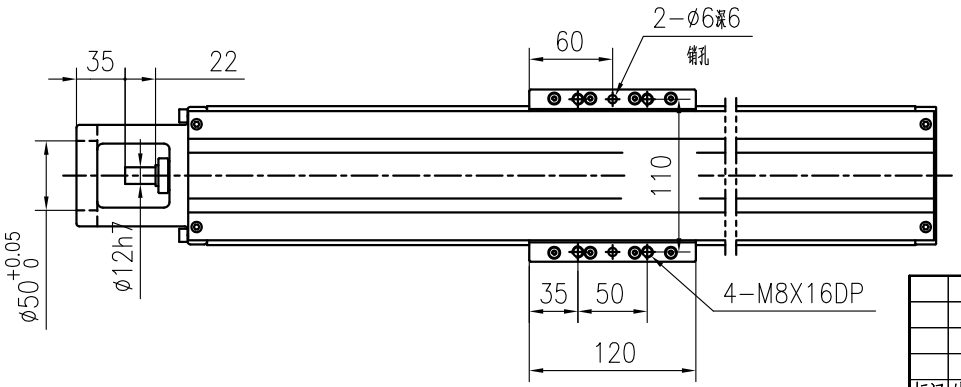


| | | | | |
|---|---|---|---|---|
| 标记 | 处数 | 更改文件号 | 签字 | 日期 |
| 设计 | | 标准审查 | | |
| 校对 | | 审定 | | |
| 审核 | | 批准 | | |
| 工艺审查 | | 日期 | | |

| | | |
|---|---|---|
| 模组 | HKK100-880A1F0C | |
| 组合 | 图样标记 | 重量 24.1 / 比例 |
| | 共 页 | 第 页 |
| | 山东华准机械有限公司 | |

| |
|---|
| 借通用件登记 |
| |
| 描 图 |
| |
| 校 描 |
| |
| 旧底图总号 |
| |
| 签 字 |
| |
| 日 期 |

版本: A