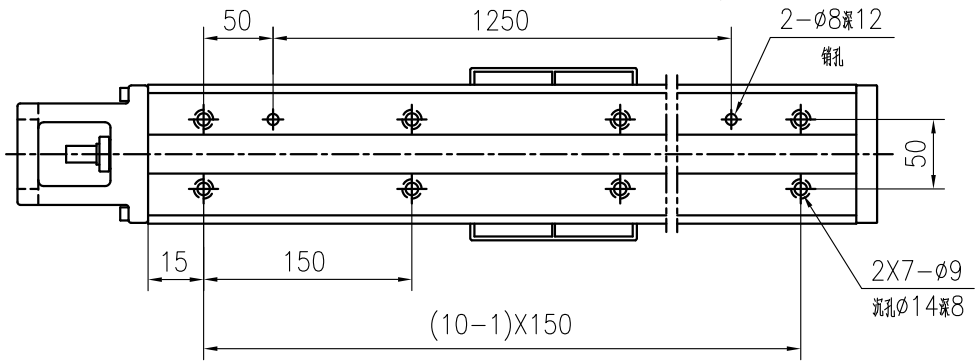

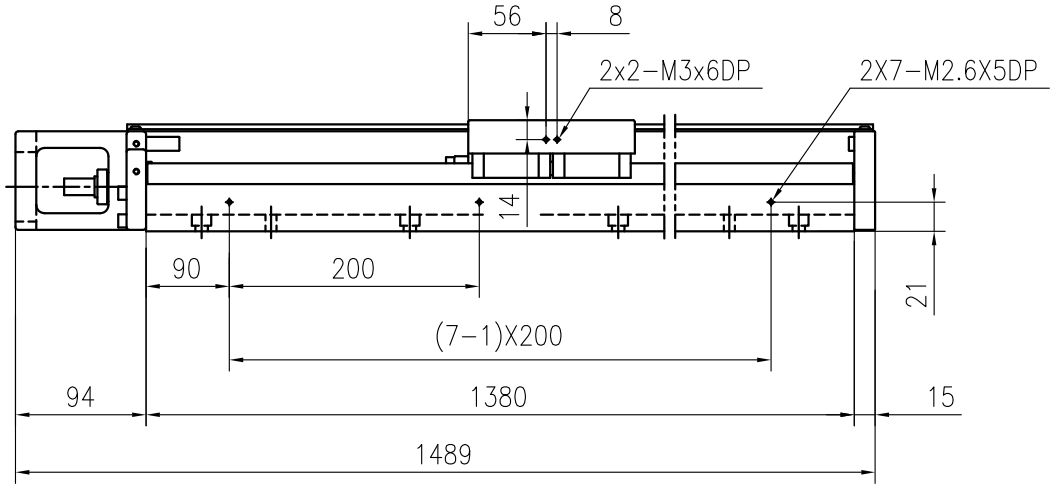

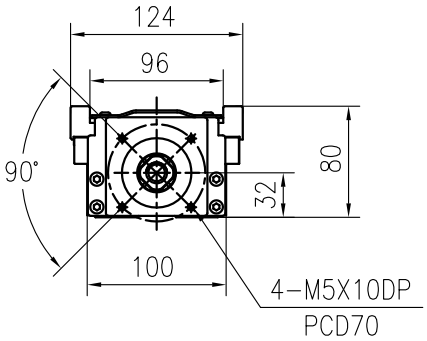

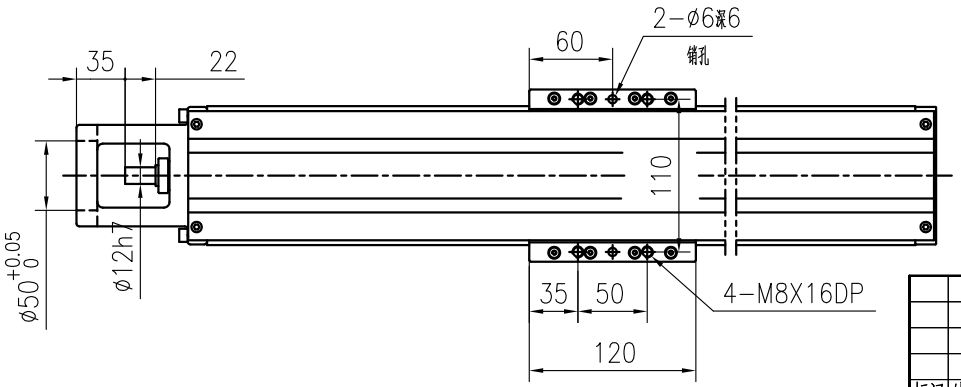

标记	处数	更改文件号	签字	日期
设计		标准审查		
校对		审定		
审核		批准		
工艺审查		日期		

模组		HKK100-1380A1F0C	
组合		图样标记	重量 37.79 / 比例
		共 页	第 页
		山东华准机械有限公司	

借通用件登记
描 图
校 描
旧底图总号
签 字
日 期

版本: A