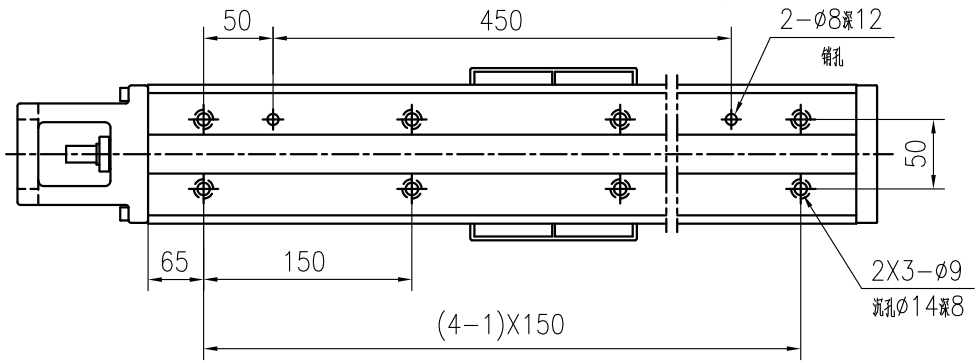

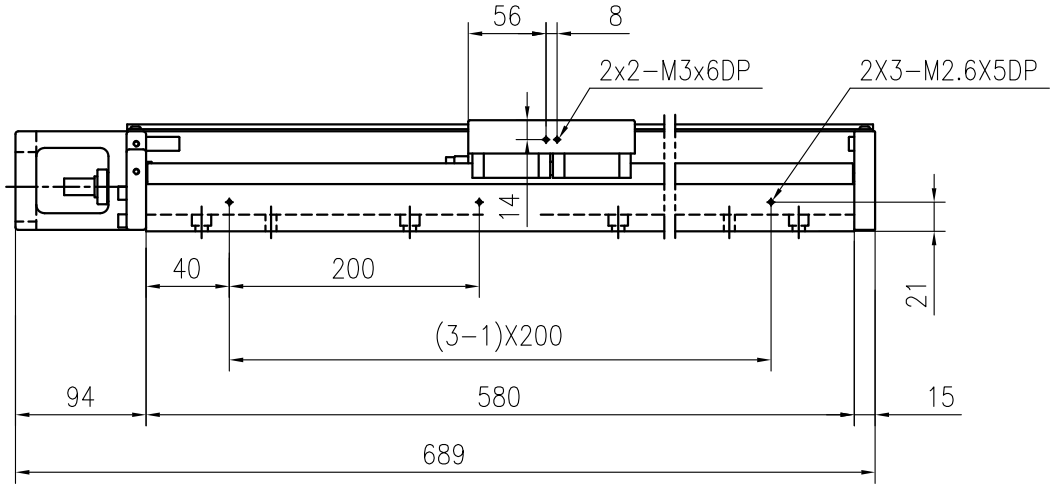

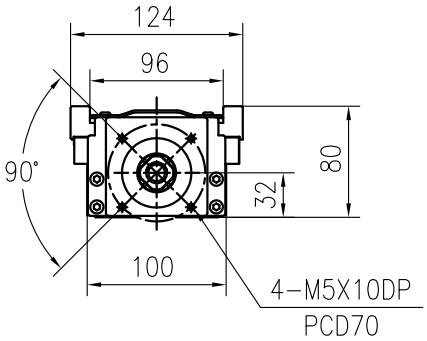

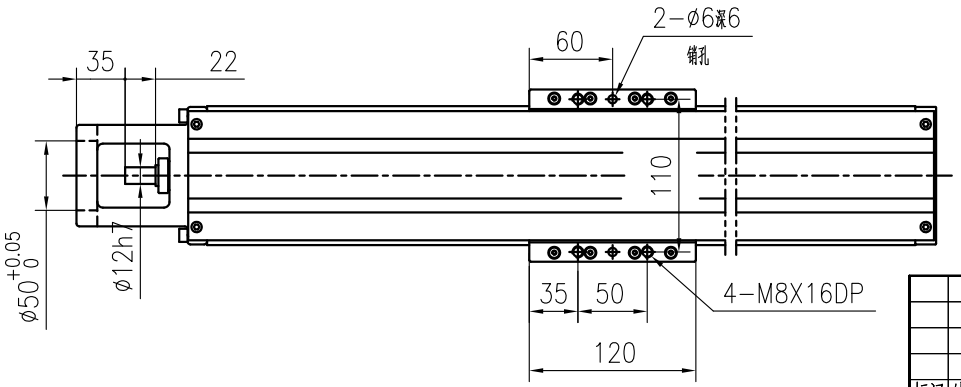

借通用件登记
描 图
校 描
旧底图总号
签 字
日 期

标记	处数	更改文件号	签 字	日期
设 计		标准审查		
校 对		审 定		
审 核		批 准		
工艺审查		日 期		

模组	HKK100-580A1F0C		
组合	图样标记	重 量	比 例
		15.88	
	共 页	第 页	
	山东华准机械有限公司		

版本: A