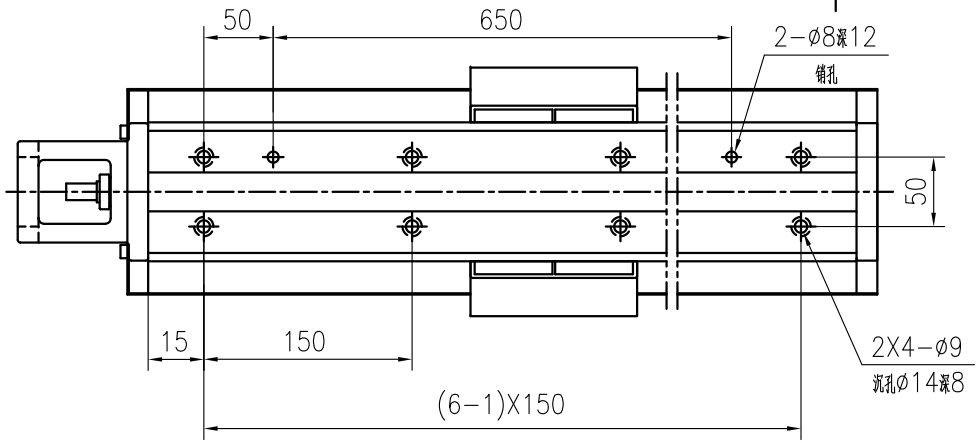

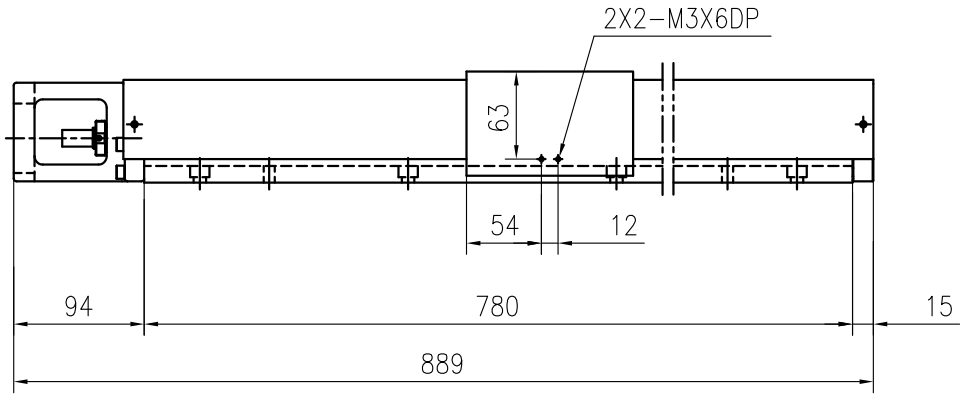

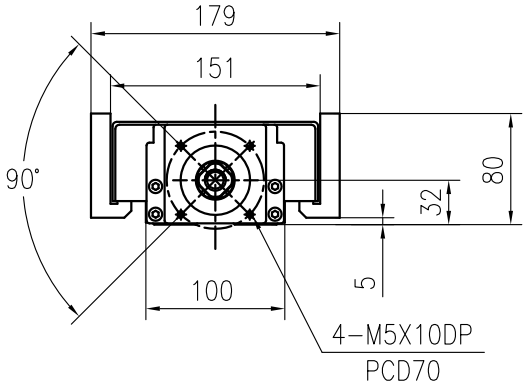

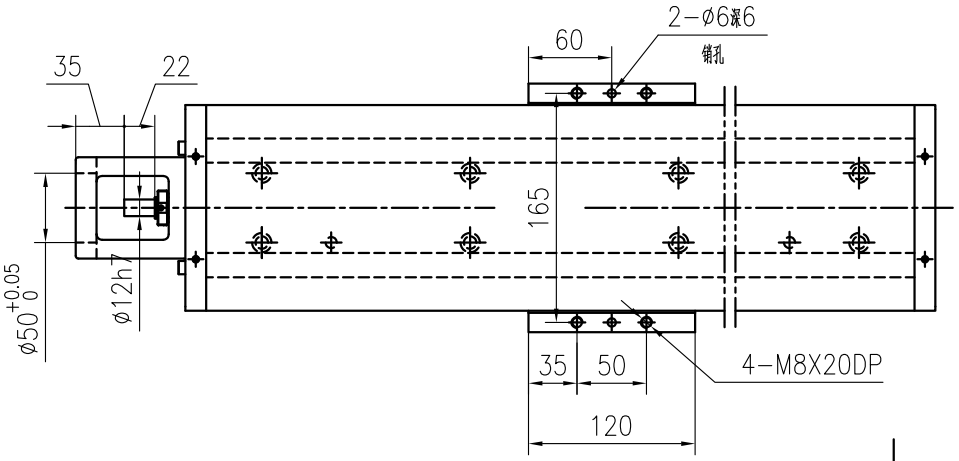

借通用件登记
描 图
校 描
旧底图总号
签 字
日 期

标记	处数	更改文件号	签 字	日期		
设 计			标准审查		模组	HKK100-780A1F0S
校 对			审 定		组合	图样标记 / 重 量 26.82 / 比 例
审 核			批 准			共 页 / 第 页
工艺审查			日 期			山东华准机械有限公司

版本: A